Shiraz Slide 60

Utdragbar spisfläkt för underbyggnad i skåp med stilren slimmad front i rostfritt.
Fläkten har dolda reglage för styrning av fläkt och belysning.
Shiraz Slide 60 är utrustad med LED belysning som har lång livslängd och låg energiförbrukning.
Den inbyggda motorn har hög kapacitet och låg ljudnivå.

Produktspecifikation

Shiraz Slide	Spisfläkt - Utdragbar
Bredd:	60 cm
Material:	Rostfri
Luftmängd:	Min 263 m^3/h/Max 618 m^3/h
Ljudeffekt:	Min 46dB (A)/Max 68 dB (A)
Belysning:	LED 2x1,5W
Manöver:	Dolda skjutreglage
Hastigheter:	3
Anslutning:	Ø150/125 mm
Spänning:	230V skyddsjordad

Förberedd för kolfilterdrift

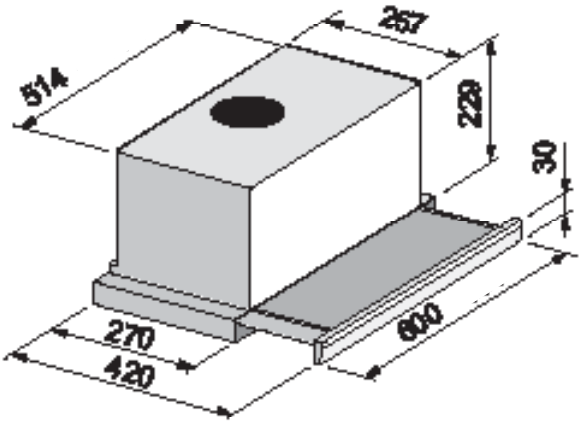

Artikel	Artikelnr
Shiraz Slide 60	2012054
KF1 Kolfilter	2012503

Tovenco

Tovenco AB Vinnersjövägen 9-11 810 40 Hedesunda Tfn +46(0)291 107 50 Fax +46(0291 109 40
order@tovenco.se www.tovenco.se