Sultana

Utdragbar spisfläkt för underbyggnad i skåp med vit front. Fläkten har dolda reglage för styrning av fläkt och belysning. Sultana är utrustad med 2x28W halogen och har två stycken metalltrådsfilter.
Som tillbehör finns frontpanel i rostfritt.

Produktspecifikation

Sultana	Spisfläkt - Utdragbar
Väggmodell	
Bredd:	600 mm
Material:	Vit
Luftmängd:	190-300m^3/h
Ljudeffekt:	50-62 dB (A)
Belysning:	2x28W Halogen
Manöver:	Dolda skjutreglage
Hastigheter:	3
Anslutning:	Ø150/125 mm
Spänning:	230V

Montering med klicksidostöd
Förberedd för kolfilterdrift

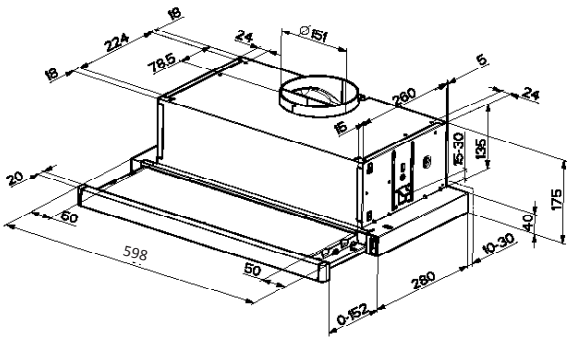

Artikel	Artikelnr
Sultana	2012056
Frontpanel rostfri	2012510
KF8 Kolfilter	2012511

Tovenco AB
Vinnersjövägen 9-11
818 45 Hedesunda

Tel:+46(0)291-10750
Mail: order@tovenco.se

Tovenco
www.tovenco.se